WEST INSTRUMENTS/DE MEXICO S.A. *Nº/SERIE:* _____ *CONFIGURACION:* _____ *FECHA DE VENTA:* _____

GUIA RAPIDA

GUIA RAPIDA PARA EL USO DEL 6600 Y 8600

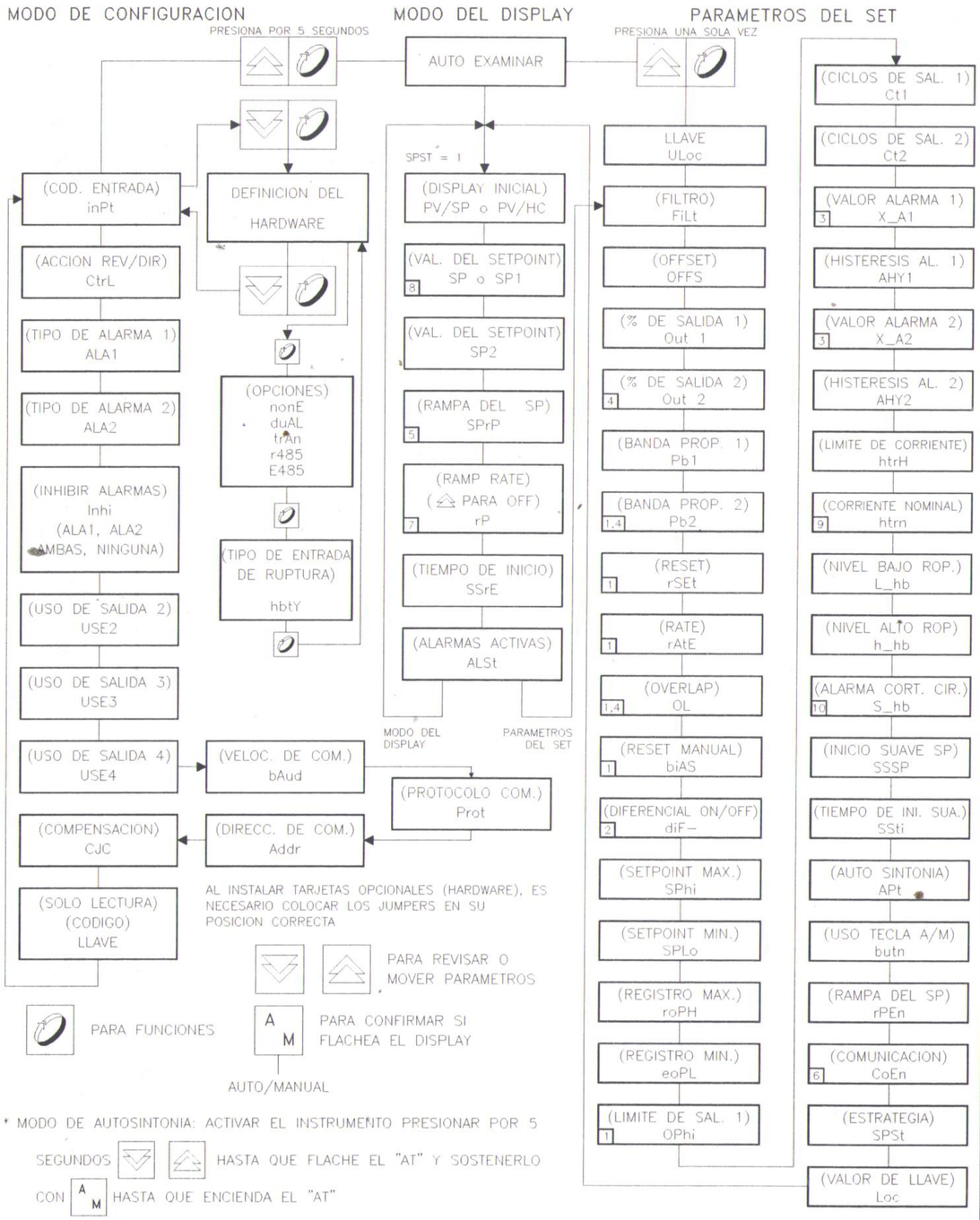

* MODO DE AUTOSINTONIA: ACTIVAR EL INSTRUMENTO PRESIONAR POR 5 SEGUNDOS HASTA QUE FLACHE EL "AT" Y SOSTENERLO CON A/M HASTA QUE ENCIENDA EL "AT"

NOTAS

1. ESTE PARAMETRO NO OPERA SI LA BANDA PROPORCIONAL PB=0
2. SWITCHEO DIFERENCIAL CON SALIDA DE CONTROL ON/OFF (APARECERAN diF1, diF2 o diFF SEGUN LAS SALIDAS ELEGIDAS)
3. ESTE PARAMETRO ES OPCIONAL; APARECERA LA LEYENDA DE LA ALARMA ELEGIDA (ALTA=h, BAJA=L, BANDA=b, DESVIACION=d)
4. UNICAMENTE ES APLICABLE SI LA SALIDA 2 ES ELEGIDA
5. APARECE SOLO SI EL RAMP RATE NO ES OFF
6. ESTE PARAMETRO ES APLICABLE SOLO SI LA OPCION DE COMUNICACION ES ELEGIDA
7. NO APARECERA EN EL MODO DE OPERACION ALMENOS QUE rPEn= 1
8. PARA OPERACION DE SP SENCILLO ES "SP", PARA OPERACION DE DOBLE SP ES "SP1"
9. APLICA SOLO CUANDO LA ALARMA DE RUPTURA DE RESISTENCIA ES CONFIGURADA PARA MODO DE PORCENTAJE
10. NO APARECE SI EL TIPO DE ENTRADA DE RUPTURA DE RESISTENCIA ES CONFIGURADA PARA SER SCRi

PUNTOS CLAVE PARA LA CONFIGURACION

1. Para entrar al **modo de configuracion** es necesario apagar el instrumento oprimir las teclas "flecha hacia arriba y funciones", encender el instrumento y mantener oprimiendo por aprox. 5 seg. o hasta que aparesca en el display "inPt" (codigo de entrada).
2. Para entrar a la **definicion de hardware** en donde se selecciona el tipo de entrada y el tipo de salidas que se desean, es necesario que el display este en el comando "inPt" y oprima al mismo tiempo las teclas "flecha hacia abajo y funciones", tendra en el display la palabra "dEFn" (definicion), y un codigo:

MODELO
6600= 1/16DIN 8600= 1/8DIN

N□600/Z□□□□ -□□

- Modelo
- Entraad
- Salida 1 principal
- Opciones
- Salida 3 opcional
- Salida 2 opcional

Donde el primer digito es el tipo de entrada, los tres digitos siguientes son el tipo de salida 1 principal, salida 2 y 3 opcional, los dos digitos restantes son opciones, las cuales se pueden seleccionar oprimiendo la tecla "funciones". Para hacer un cambio oprima las teclas "flecha hacia arriba o flecha hacia abajo", y confirme con la tecla "auto/manual". Si realiza un cambio es importante revizar que las tarjetas opcionales esten ensambladas y los puentes internos esten en su posicion correcta (ver pags. 2-1 al 2-5 del manual del producto Vol. 2), una relacion se muestra en las siguientes tablas:

TIPO DE ENTRADA	PUENTE
1= RTD/CD (mV) 2= Termopar	SIN LJ3

* Tarjeta CPU PCB (Alimentacion)

TIPO DE SALIDA 1	PUENTE
1= Relevador 2= SSR	LJ5 y LJ6 LJ4 y LJ7

* Tarjeta PSU PCB (Procesador)

TIPO DE SALIDA 2 y 4	PUENTE
0= Ninguna 1= Relevador 2= SSR 9= Doble Relev.	 SIN SIN SIN

TIPO DE SALIDA 3	PUENTE
0= Ninguna 1= Relevador 3= CD (0-10V) 4= CD (0-20mA) 5= CD (0-5V) 7= CD (4-20mA)	 SIN LJ8 LJ9 LJ8 LJ9

* Tarjeta opcional

OPCIONES
10= Com. RS-485 02= Alim. 24V 30= Doble SP/Trans. 12= RS-485 y 24V 32= Doble SP y 24V

* Tarjeta opcional

OPCION ESPECIAL. Tarjeta fuente de 24V en las salida 2 o 3 (unicamente para las series 8000 y 4000). Para configurar esta opcion elija en la salida correspondiente 2 o 3 de la definicion del hardware la opcion 1 o 2, y en el uso de la salida 2 o o 3 elija la opcion malla de alarma (LP_r).

Para salir de estos parametros es necesario que se coloque en "dEFn" y oprima las teclas "funciones y flecha hacia abajo", regresara al codigo de entrada "inPt". Para vizualizar los parametros de configuracion (accion del control, alarma 1, alarma 2, uso de la salida 2, uso de la salida 3, uso de la salida 4, compensacion JC, y llave) oprima la tecla "funciones". Para hacer cambios se utiliza la misma secuencia dada anteriormente. Para salir del modo de configuracion coloquese en "inPt" y oprima las teclas "flecha hacia arriba y funciones".

3. Despues de realizar un cambio en la configuracion, aparecen unos puntos en el display, para quitarlos cambie un valor en los parametros de set con las teclas "flecha hacia arriba o flecha hacia abajo", puede regresarlo al valor inicial. Para entrar a los parametros del set es necesario que se coloque en el display inicial y oprima al mismo tiempo las teclas "flecha hacia arriba y funciones", entrara a una llave "ULoc" (por default es 10), oprima la tecla "flecha hacia arriba" hasta que visualice el numero 10 y oprima la tecla "funciones con lo cual estara dentro de los parametros del set. Realice un recorrido de los parametros del set oprimiendo la tecla "funciones". Para salir de los parametros del set, oprima las teclas "flecha hacia arriba y funciones". Para confirmar de que se encuentra en los parametros del set, verifique si esta encendido el foco de "SET".

NOTA: Si va a realizar algun cambio en el modo de configuracion ver los codigos en las pags. A-1 y A-2 del manual de usuario Vol. 2

Si va a realizar algun cambio en los parametros del set puede auxiliarse en las pags. 3-2 y 3-3 del manual de usuario Vol. 1

IMPORTANTE

ANTES DE INSTALAR EL EQUIPO VERIFIQUE QUE LAS TERMINALES DE CONEXION COINSIDAN CON LA CONFIGURACION ELEGIDA.

TELEFONOS (SERVICIO): 5884-9892, 5884-9893, 5884-5548, 5884-5567

WEST INSTRUMENTS/DE MEXICO S.A.

Nº/SERIE: _____ *CONFIGURACION:* _____ *FECHA DE VENTA:* _____

GUIA RAPIDA

GUIA DE CONEXIONES PARA LOS MODELOS 6600 Y 8600

Conexiones para el modelo 8600

- La salida 1; Es la salida principal de control (Relevador mecanico o SSR)
- La salida 2; Es la salida de enfriamiento, Alarma 2 o alarma de ruptura de resistencia (Relevador Mec., doble Relevador o SSR)
- La salida 3; Es la salida de Alarma 1 o Alarma de ruptura de resistencia (Relevador) o Retransmicion del SP o VP (Corriente directa)
- La salida 4; Es una alarma de ruptra de resistencia (Relevador mecanico)

Conexion recomendada para la alimentacion

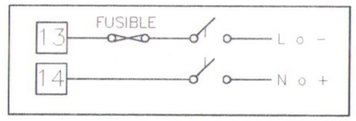

FUSIBLE 1A

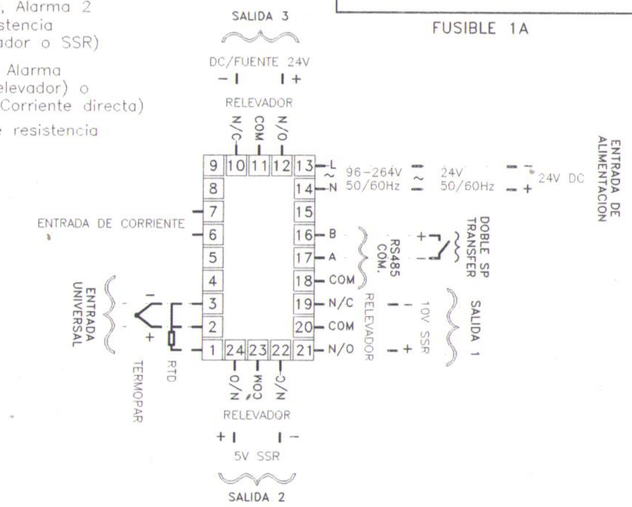

NOTA: La opcion de fuente de 24 V es unicamente para las series 4000 y 8000.

Conexion para el modelo 6100

Conexion recomendada para la alimentacion

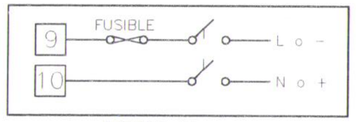

FUSIBLE 1A

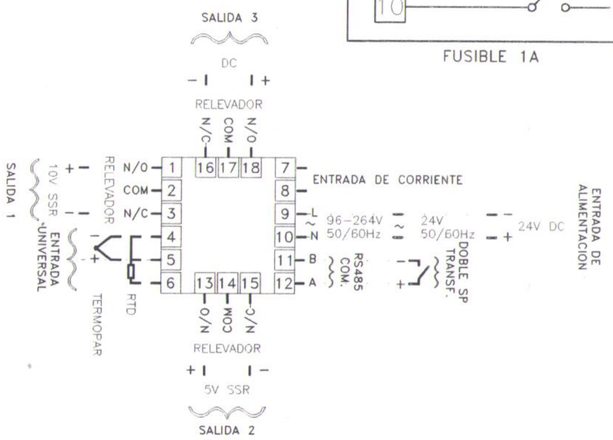

NOTA: La configuracion e instalacion debe ser echa por personal capacitado (West Instruments de Mexico no se responsabiliza por una mala instalacion del equipo o uso fuera de especificaciones

IMPORTANTE

ANTES DE INSTALAR EL EQUIPO VERIFIQUE QUE LAS TERMINALES DE CONEXION COINSIDAN CON LA CONFIGURACION ELEGIDA

GUIA DE LOCALIZACION DE PUENTES (6600 Y 8600)

TARJETA CPU PCB DE 1/16 DIN (Salida 1 de Relevador/SSR/Estado Solido)

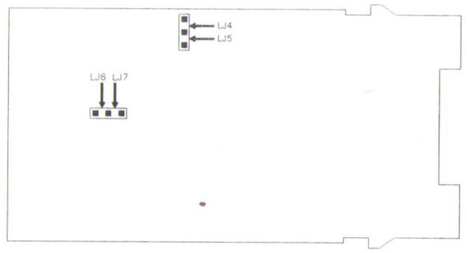

TIPO DE SALIDA	POSICION
RELEVADOR MECANICO	LJ5 y LJ6
RELEVADOR SSR (ESTADO SOLIDO)	LJ4 y LJ7

TARJETA PSU PCB (Salida 1 de Relevador/SSR) DE 1/8 DIN

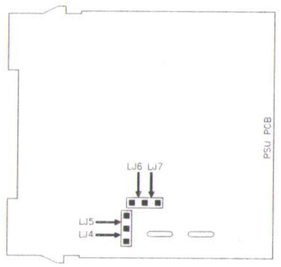

TIPO DE ENTRADA	POSICION
RTD O DC (mV)	SIN
TERMOPAR	LJ3
DC (mA)	LJ2
DC (V)	LJ1
TIPO DE SALIDA	**POSICION**
RELEVADOR MECANICO	LJ5 y LJ6
RELEVADOR SSR (ESTADO SOLIDO)	LJ4 y LJ7

TARJETAS OPCIONALES PCB PCB (Salida 3 de Corriente Directa)

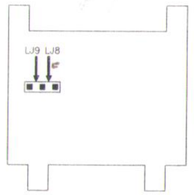

TIPO DE SALIDA	POSICION
DC (0-10 V)	LJ8
DC (0-20 mA)	LJ9
DC (0-5 V)	LJ8
DC (4-20 mA)	LJ9

NOTA: LA TARJETA OPCIONAL DE RELEVADOR MECANICO Y DE RELEVADOR DE ESTADO SOLIDO (SSR) NO TIENEN PUENTES
EL CAMBIO DE TERMOPAR A RTD ES HECHO UNICAMENTE DESDE LA DEFINICION DEL HARDWARE

RANGOS DE ENTRADA

TERMOPAR						RTD	
TIPO	RANGO	CODIGO	TIPO	RANGO	CODIGO	RANGO	CODIGO
R	0-1650°C	1127	K	-200-760°C	6726	0-800°C	7220
R	32-3002°F	1128	K	-328-1399°F	6727	32-1471°F	7221
S	0-1649°C	1227	K	-200-1373°C	6709	32-571°F	2229
S	32-3000°F	1228	K	-328-2503°F	6710	-100.9-100.0°C	2230
J	0.0-205.4°C	1415	L	0.0-205.7°C	1815	-149.7-211.9°F	2231
J	32.0-401.7°F	1416	L	32.0-402.2°F	1816	0-300°C	2251
J	0-450°C	1417	L	0-450°C	1817	0.0-100.9°C	2295
J	32-842°F	1418	L	32-841°F	1818	32.0-213.6°F	2296
J	0-761°C	1419	L	0-762°C	1819	-200-206°C	2297
J	32-1401°F	1420	L	32-1403°F	1820	-328-402°F	2298
T	-200-262°C	1525	B	211-3315°F	1934	-100.9-537.3°C	7222
T	-328-503°F	1526	B	100-1824°C	1938	-149.7-999.1°F	7223
T	0.0-260.6°C	1541	N	0-1399°C	5371		
T	32.0-501.0°F	1542	N	32-2550°F	5324		

TELEFONOS (SERVICIO): 5884-9892, 5884-9893, 5884-5548, 5884-5567